Transmittal, reproduction, dissemination and/or editing of this document as well as utilization of its contents and communication thereof to others without express authorization are prohibited. Offenders will be held liable for the payment of damages. All rights created by patent grant or registration of a utility model or design patent are reserved.

Weitergabe sowie Vervielfältigung, Verbreitung und/oder Bearbeitung dieses Dokumentes, Verwertung und Mitteilung seines Inhaltes sind verboten, soweit nicht ausdrücklich gestattet. Zuwiderhandlungen verpflichten zu Schadenersatz. Alle Rechte für den Fall der Patenterteilung, Gebrauchsmuster- oder Geschmacksmustereintragung vorbehalten

Confidential tire de secret d'entreprise. Tous droits réservés.
Comunicado como secreto empresarial. Reservados todos os direitos.
[redacted]
Confiado como secreto de empresa. Nos reservamos todos los derechos.

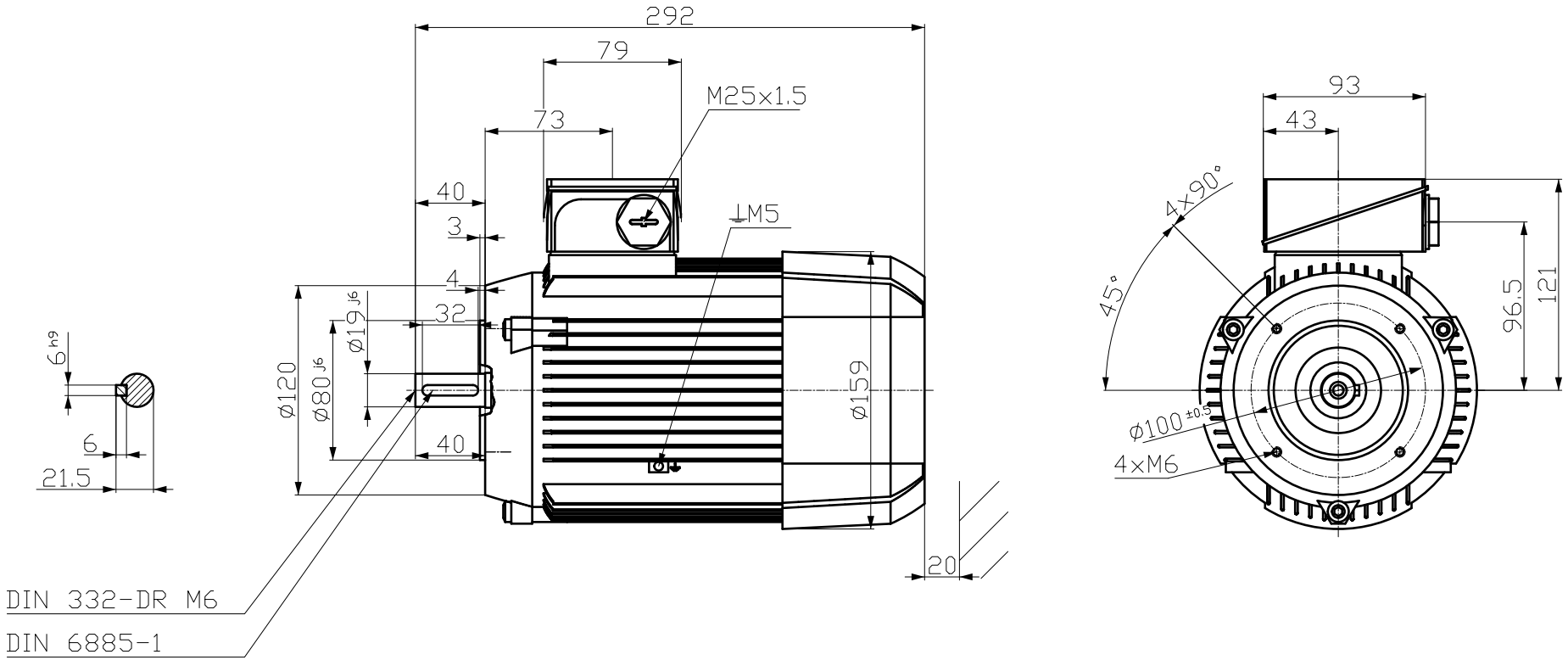

Tolerance	Surface	Material	Weight -	Scale mm
1LE1002-0DC22-2KA4 -	Author Creator DTK Approval Department	Dimensional drawing MaÇzeichnung		
	Change Order	MLFB		Doc Type
SIEMENS	Doc State 29/11/17 Revision Index RS	Item No Doc No		Paper Size A3 1st Language en 2nd Language de
© Siemens AG 2016	Project No -	Ref No -		Sheet 1 of 1