Transmittal, reproduction, dissemination and/or editing of this document as well as utilization of its contents and communication thereof to others without express authorization are prohibited. Offenders will be held liable for the payment of damages. All rights created by patent grant or registration of a utility model or design patent are reserved.

Weitergabe sowie Vervielfältigung, Verbreitung und/oder Bearbeitung dieses Dokumentes, Verwertung und Mitteilung seines Inhaltes sind verboten, soweit nicht ausdrücklich gestattet. Zuwiderhandlungen verpflichten zu Schadenersatz. Alle Rechte vorbehalten für Patent- oder Gebrauchsmuster- oder Geschmacksmustereintragung vorbehalten

Confidentiel: Tous droits réservés.
Comunicado como secreto empresarial. Reservados todos os direitos.
Confiado como secreto de empresa. Nos reservamos todos los derechos.

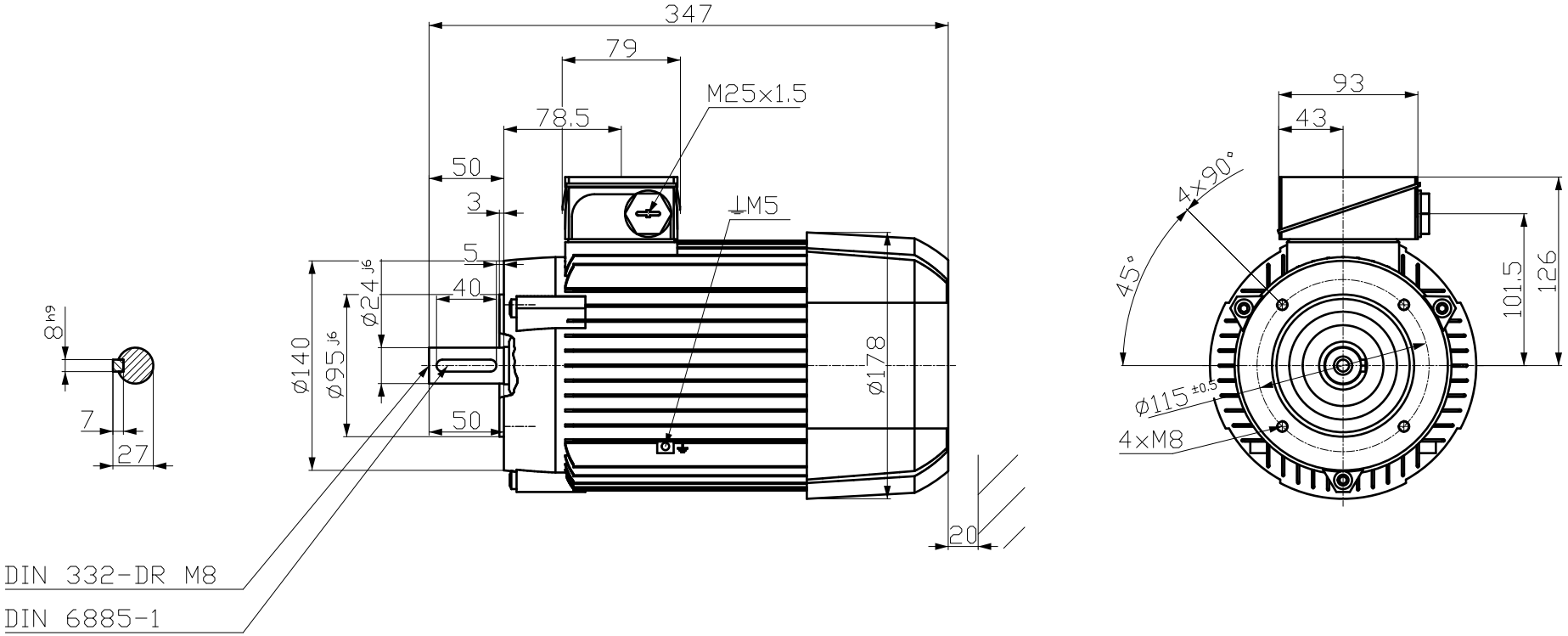


| | | | | |
|---|---|---|---|---|
| Tolerance | Surface | Material | Weight - | Scale mm |
| 1LE1002-0EB02-2KA4<br>- | Author<br>Creator DTK<br>Approval<br>Department | Dimensional drawing<br>MaÇzeichnung | | |
| | Change Order | MLFB | | Doc Type |
| SIEMENS | Doc State 17/08/17<br>Revision Index RS | Item No<br>Doc No | | Paper Size A3<br>1st Language en<br>2nd Language de |
| © Siemens AG 2016 | Project No - | Ref No - | | Sheet 1 of 1 |